FÉNIX 2027
Súťaže pre mladých hasičov

Smernica
súťaže 5 členných kolektívov mladých hasičov

Organizačný výbor súťaže FÉNIX vydáva túto smernicu k súťaži mladých hasičov.
Všetky zmeny oproti tejto smernici musí usporiadateľ odsúhlasiť s prípravným výborom pred začiatkom výcvikového roku (napr. nedostatok priestoru v telocvični).
Táto smernica platí pre súťaže mladých hasičov zaradené do súťaže na základe prihlásenia do súťaže.
Každý usporiadateľ uvedie vo svojich propozíciách iba zmeny, alebo odchýlky oproti tejto smernici.
Pre organizáciu súťaži 5 členných kolektívov sa použijú primerane platné Pravidlá pre celoštátnu hru Plameň, ak táto smernica neurčuje inak.

1. Kategórie:

1.1 Kinder

Kolektív tvorí 5 až 6 členov vo veku 6 – 10 rokov. Pri šesť člennom kolektíve sa škrtá vek najmladšieho člena. Mladší ako 6 ročný môže súťažiť, ale bude sa mu počítať vek 6 rokov.
Šiesty člen sa zapája ľubovoľne do plnenia disciplín. Vek súťažiacich sa počíta a overuje v deň konania súťaže v zmysle platných Pravidiel pre celoštátnu hru Plameň. Pri vstupnej kontrole sa každý člen musí preukázať platným preukazom MH s fotografiou a preukazom poistenca (stačí fotokópia). V prípade nepredloženia oboch preukazov bude členovi započítaný max. vek t.j. 10 rokov. Kolektív nebude pripustený na štart ak bude pri štartujúcom pochybnosť o veku 10 rokov. Súťažiaci smie štartovať iba za jeden kolektív.

Vek súťažiacich a výhodové body :

Vek súťažiacich v kolektíve	Súčet vekov	Výhodové body
6 roční	30 - 34	18
7 roční	35 – 39	16
8 roční	40 – 44	14
9 roční	45 – 49	12
10 roční	50 – 54	10

1.2 Chlapci a dievčatá

Chlapci a dievčatá. Ak je v dievčenskom kolektíve chlapec, kolektív sa zaradí medzi chlapcov. Kolektív tvorí 5 až 6 členov vo veku 6 – 15 rokov. Pri šesť člennom kolektíve sa škrtá vek najmladšieho člena. Mladší ako 6 ročný môže súťažiť, ale bude sa mu počítať vek 6 rokov.
Šiesty člen sa zapája ľubovoľne do plnenia disciplín. Vek súťažiacich sa počíta a overuje v deň konania súťaže – súťažiaci v deň konania súťaže nesmie dovŕšiť 16 rokov. Pri vstupnej kontrole sa každý člen musí preukázať platným preukazom MH s fotografiou a razítkom DHZ (stačí aj fotokópia) a preukazom poistenca (stačí fotokópia). V prípade nepredloženia oboch preukazov bude členovi započítaný max. vek t.j. 15 rokov.
Kolektív nebude pripustený na štart ak bude pri štartujúcom pochybnosť o veku 15 rokov. Súťažiaci smie štartovať iba za jeden kolektív.

Kontakt: Zuzana Vaňková 0903 263 183 vankovazuzka@gmail.com

Vek súťažiacich a výhodové body :

Vek súťažiacich v kolektíve	Súčet vekov	Výhodové body chlapci	Výhodové body dievčatá
6 roční	30 - 34	18	18
7 roční	35 – 39	16	16
8 roční	40 – 44	14	14
9 roční	45 – 49	12	12
10 roční	50 – 54	10	10
11 roční	55 – 59	8	8
12 roční	60 - 64	6	6
13 roční	65 – 69	4	4
14 roční	70 - 74	2	2
15 roční	75	0	0

V prípade ak družstvu chýba 1 člen, je možnosť si ho zapožičať z iného družstva s penalizáciou 2 sek. Pozor, stále platí, že požičaný člen môže v danom kole bežať len za 1 družstvo (je to náhradník, ktorého požičia pôvodné družstvo). Súťažiaci budú po registrácii skontrolovaní podľa preukazu MH a opáskovaní páskou so štartovným číslom, čo budú rozhodcovia kontrolovať pred každou disciplínou na štarte.

Ustrojenie súťažiacich : rovnošata alebo športové oblečenie / podľa možnosti jednotné/ presahujúce ramená a kolená. Obuv športová do haly (nesmie robiť šmuhy). Nie je povolená obuv s kovovými štupľami a atletické tretry.

Vstup do telocvične bude povolený iba v čistej športovej obuvi vhodnej do telocvične ,v prezuvkách alebo v návlekoch !!! Platí to aj pre vedúcich a divákov.

Organizátor - DHZ musí zabezpečiť počas súťaže kvalifikovanú zdravotnú službu a rozhodcov.

2. Propozície:

Usporiadateľ je povinný propozície k súťaži odsúhlasiť na zasadnutí komisie súťaže mladých hasičov FÉNIX minimálne 3 týždne pred súťažou a minimálne 2 týždne pred súťažou zverejniť na týchto webových stránkach: www.florian.sk

Zároveň usporiadateľ pošle propozície na emailové adresy DHZ, ktoré pracujú s mládežou a sú prihlásené do súťažného ročníka.

V prípade, že sa zmenil dátum a čas súťaže oproti schválenému v kalendári súťaži, alebo sú súťažné disciplíny pozmenené (hlavne v hale v prípade krátkych vzdialenosti), je povinný propozície k súťaži odsúhlasiť min. 4 týždne pred súťažou a min. 2 týždne pred súťažou zverejniť na webových stránkach.

3. Prihlášky:

Na súťaž sa kolektív prihlasuje min. 3 dni pred súťažou. Pri prezentácii vedúci /tréner mládeže predloží vypísanú súpisku, ktorá je pre všetky súťaže jednotná a je zverejnená na vyššie uvedených

webových stránkach. Prednostné tímy musia informovať vopred o tejto skutočnosti a bežia oba pokusy hneď po sebe.

4. **Štartovné a stravné:**

Štartovné je 5 € za každé súťažné družstvo a platí sa pri prezentácii v deň súťaže spolu so stravným, ak si ho vedúci nahlási. Stravné je 1€ za každého súťažiaceho, 2€ za nesúťažiaceho (tréner, vedúci, šofér, doprovod, rodič ...) Strava pre rozhodcov je na náklady usporiadateľa.

5. **Časový harmonogram:**

- 8:00 – 8:30 registrácia družstiev, kontrola a páskovanie
- 8:30 – 8:45 otvorenie súťaže, porada vedúcich a rozhodcov
- 8:50 – 14:00 plnenie jednotlivých disciplín
- 14:10 – vyhodnotenie a ukončenie súťaže

6. **Disciplíny:**

6.1 Štafeta 5x30m

Použijú sa primerane platné Pravidlá pre celoštátnu hru Plameň, pre štafetový beh na 400 m s týmito zmenami a doplnkami: Ako štafetový kolík slúži prúdnica položená na štartovej čiare prvého súťažiaceho, polospojkou otočenou k súťažiacemu. Náradie je uložené v strede dráh. Dráhy sú vedľa seba, odovzdávky v protismere. Smer behu je riešený tak, aby sled dráh bol po ľavej strane prvého súťažiaceho. Ak súťažiaci vkročí do vedľajšej dráhy jednou nohou, nepovažuje sa to za prešľap. Za prešľap sa považuje vkročenie do dráhy obidvoma nohami. Náradie na všetkých úsekoch sa nesmie navzájom dotýkať. Hadica nesmie slúžiť ako podložka pod polospojku, alebo pod iné náradie. Na 1. a 3. úseku medzi zubami polospojok musí byť min. medzera na kontrolnú šablónu. Na 4. úseku ak PHP spadne, môže súťažiaci - ešte než odovzdá štafetu súťažiacemu č. 5 - tento prístroj znovu postaviť. Ak tak nespraví, udelia sa trestné body za nezvládnutú prekážku alebo nevyriešenú úlohu. Trestné body sa neudelia, ak prenosný hasiaci prístroj padne po odovzdaní štafety na danom úseku. Odovzdávacie a preberacie územie je vždy za štartovou čiarou (za prešľap sa považuje aj vystrčená ruka a prebratie kolíka pred prejdením celej dráhy). Preberajúci nesmie vstúpiť do dráhy, ak nemá jednoznačne sám štafetový kolík v ruke. Ak kolík spadne pri preberaní a obaja sa ho dotkli, môže ho zdvihnúť ktorýkoľvek.

Úseky:
1. úsek - súťažiaci spojí dve spojky ľubovoľne uloženej hadice „C“
2. úsek - súťažiaci napojí voľne uloženú karabínku na oko spätnej klapky sacieho koša
3. úsek - súťažiaci pripojí ľubovoľne uloženú hadicu „B“ k rozdeľovaču
4. úsek - súťažiaci prenesie hasiaci prístroj na vzdialenosť 5m na podložku 50x50cm
5. úsek - súťažiaci spojí dve hadice „C“ na rozdeľovač postavený v smere behu a prúdnicu. Polospojky sú neodvinuté, voľne preložené v smere behu cez hadice a nesmú sa dotýkať zeme. Rozdeľovač môže byť umiestnený po pravej alebo ľavej strane hadíc. Súťažiaci pri prebehnutí cieľom musí držať prúdnicu tak, aby bolo jednoznačne určené, či je správne napojená. Nesmie byť držaná za polospojky, alebo jednou rukou za prúdnicu a druhou za hadicu. Po prebehnutí cieľom položí (nesmie hodiť) napojenú prúdnicu na zem.

Štafeta 5x ... m (v hale v prípade krátkych vzdialenosti) – zmeny

Šírka dráh je min. 1m. Dĺžka dráh je podľa priestorových možností skrátená.

Hodnotenie:

Je podľa platných Pravidiel pre celoštátnu hru Plameň pre štafetový beh na 400 m s tým, že za každý nevykonaný, alebo nesprávne vykonaný úkon je 5 trestných sekúnd. Ak súťažiaci odpojí prúdnicu od hadice v cieli pred kontrolou rozhodcom, považuje sa to za chybné spojenie.

6.2 Štafeta dvojíc

Popis dráhy:

Šírka dráhy je 5 m, dĺžka dráhy je 35 m. Vľavo hneď vedľa (myslenej) stredovej čiary vo vzdialenosti 2 m od štartovej čiary je štvorec, v ktorom je postavená stočená hadica C spojkami k štartujúcemu. Vľavo od nej je položená prúdnica polospojkou k štartujúcemu. Vo vzdialenosti 10 m od štartovej čiary je umiestnený hydrantový nástavec (alebo rozdeľovač) s polospojkou C. Vo vzdialenosti 9 m od nástavca je podložka na odloženie napojenej prúdnice. Vo vzdialenosti 15 m od nástavca je méta z kužeľa na obrátku.

Vykonanie štafety:

Na signál štartéra vybieha veliteľ, obehne métu (60cm kužeľ, bez tyče) a vráti sa za štartovú čiaru. Pri obiehaní méty sa jej ani jeden zo štartujúcich nesmie dotknúť akoukoľvek časťou tela a nesmie ju obehnúť tzv. úkrokom, čiže v žiadnom okamihu nesmie mať métu po ľavej ruke.

Po dobehnutí veliteľa do cieľa sa z prvej dvojice každý vyzbrojí jedným náradím a dobehne k hydrantovému nástavcu. Jeden súťažiaci rozvinie stočenú hadicu a jednu polospojku podá (nesmie ju hodiť) druhému súťažiacemu, ktorý drží prúdnicu (podanie musí prebiehať až keď sa hadica pri rozvinutí/ rozhodení dotkne zeme). Potom pripojí druhú polospojku na hydrantový nástavec. Nie je chybou ak polospojka pri podávaní neúmyselne vypadne z ruky.

Druhý súťažiaci v ľubovoľnom poradí rozloží hadicu, napojí prúdnicu a položí ju tak, aby ležala na vyznačenej podložke. Náradie musí byť napojené na obidva ozuby. Obaja súťažiaci obehnú métu a vrátia sa za štartovú čiaru. Po prebehnutí cieľa oboma súťažiacimi, vybieha druhá dvojica. Obehne métu a pri ceste späť prvý člen v ľubovoľnom poradí odpojí prúdnicu, preloží jeden koniec hadice, druhý koniec odpojí od nástavca. Druhý člen bez pomoci prvého člena musí stočiť klasicky hadicu (nie namotávať na rukách, ani okolo rúk, žiadne opieranie o hruď počas celého stočenia alebo "gúľanie" po zemi...) do dosiahnutia úrovne nástavca. Hadica musí byť stočená tak, aby ani jeden koniec nebol dlhší ako priemer stočenej hadice. Zvinutá hadica nesmie mať pretočenie (polobrátku) a na začiatku dvojité preloženie. Vnútorným stredom stočenej hadice nesmie prejsť polospojka hadice C. Druhý člen, ktorý stáča hadicu, môže hadicu chytiť a začať ju stáčať až po preložení hadice, keď má obe polospojky pred sebou v smere k nástavcu a hadica je odpojená od nástavca. Pri prekladaní hadice nesmie prvý člen druhému žiadnym spôsobom pomáhať, nesmie prevliekať a prehadzovať hadicu pod akoukoľvek časťou tela, alebo podbiehať člena. Preloženú hadicu nesmie držať, alebo rovnať, iba ak hadicu rovná počas prekladania hadice. Považuje sa to za nesprávnu prácu. Po skončení činnosti sa obaja s náradím vrátia za štartovú čiaru. Pokus končí prebehnutím posledného štartujúceho cieľom. Náradie sa v cieli nehádže. Ak súťažiacemu po prebehnutí cieľom hadica spadne a rozvinie sa, čiže nie je možné skontrolovať jej zvinutie, považuje sa to za nezvinutie rozpadnutej hadice. Stočená hadica v cieli musí mať celistvý tvar. Opustiť priestor

štartu môže družstvo až na pokyn rozhodcu po kontrole správneho stočenia hadice.

Za nesprávne sa považuje:
- ak súťažiaci preskočí neúplne rozvinutú hadicu,
- ak súťažiaci v cieli odpojí prúdnicu od hadice pred kontrolou rozhodcom
- ak aspoň jednou nohou prekročí rozvinutú hadicu,
- ak zabudne odpojiť hadicu od nástavca a musí sa otočiť a vrátiť späť aby ju odpojil,
- prekročenie čiary jednou nohou sa za prešľap (chybu) nepovažuje,
- prekročenie stredovej pomyslenej čiary súťažiacim pri stáčaní hadice sa za prešľap (chybu) nepovažuje

Šliapnutie na hadicu sa nepovažuje za chybu. Keď sa pri ceste od štartu k méte rozpadne stočená hadica pred dosiahnutím úrovne hydrantového nástavca, musí ju súťažiaci stočiť a až potom môže pokračovať v činnosti. Platí to aj pri ceste so stočenou hadicou od nástavca do cieľa.

Štafeta dvojíc (v hale v prípade krátkych vzdialenosti) – zmeny

Šírka dráhy je min. 3 m, dĺžka dráhy je podľa priestorových možností. Dodržať vzdialenosť 2m od štartovej čiary na náradie a 9 m medzi hydrantovým nástavcom a čiarou na odloženie napojenej prúdnice. Ostatné vzdialenosti primerane skrátiť.

Hodnotenie:

Za každý nevykonaný, alebo nesprávne vykonaný úkon je 5 trestných sekúnd.

Nesprávne úkony:
predčasné vybehnutie každého člena, nesprávne obehnutie méty (kužeľa), nezvinutie rozpadnutého kotúča, nesprávne napojenie hadice na hydrantový nástavec, alebo hadice a prúdnice (na jeden ozub), neodloženie napojenej prúdnice na vyznačenú podložku, pomoc pri stáčaní hadice druhým členom, neúplné zvinutie hadice, zlé stáčanie hadice, hodenie náradia.

Pokus je neplatný:
za dva predčasné štarty veliteľa, ak ktorýkoľvek súťažiaci neobehne métu, ak súťažiaci dobehne do cieľa bez náradia, aj keď sa po náradie vráti, ak súťažiaci nezvinie vôbec hadicu, alebo ju zvinuje tak, že nemá tvar zvinutej hadice (približne kruhový).

6.3 Uzlová štafeta

Výška stojanu je 1m a šírka min. 2 m. Na stojane je farebne vyznačený priestor (páskou) v ktorom musí byť uviazaný uzol po ukončení disciplíny okrem skracovačky-tá musí byť vo vyznačenej zóne uzlového stojana. Všetky laná mimo úväzu na prúdnici musia byť 2 m dlhé s priemerom 8-12 mm. Laná sú voľne prevesené cez stojan tak, aby sa nedotýkali zeme ani náradia. Štartová čiara je 2m od stojana. Skracovačka sa viaže prvá a úväz na prúdnicu posledný. Uzly si štartujúci žrebujú. Všetky uzly musia byť uviazané tak, ako sú vyobrazené v prílohe č. 1 tejto smernice. Skracovačka je funkčná vtedy, keď pri zatiahnutí za voľné konce nedôjde k rozviazaniu uzla. Lodný uzol, plochá spojka a tesársky uzol sú funkčné vtedy, keď sú uviazané tak, ako sú vyobrazené. Na tesárskom uzle musia byť minimálne tri celé otočky lana. Lodný uzol musí byť dotiahnutý na brvne tak, aby ľavý koniec lana smeroval nahor a pravý koniec lana smeroval nadol. Plochá spojka musí byť zatiahnutá tak, aby pri kontrole nedošlo k rozviazaniu uzla. Plochú spojku pri kontrole veliteľ môže dorovnať, aby ukázal že je správne. Lodný a tesársky uzol - vrchný koniec lana nemusí smerovať dohora – nemusí byť prehodený cez stojan. Pri úväze na prúdnici slučka na konci môže byť vzdialená max. 15cm od výstreku prúdnice. Nezáleží na ktorú stranu je táto slučka otočená. Kontrola úväzu veliteľom sa robí

len jednou rukou a to od konca dlhého lana-nie na hadici, pri zdvihnutí prúdnice za lano sa nesmú slučky rozpadnúť. Oko vytvorené lanom na hadici je za polospojkou vo vzdialenosti max. 15cm od spoja polospojok. Ak nie je vrecko, lano musí byť uviazané o stojan (rebrinu a pod.) Tesársky uzol, lodný uzol a plochá spojka sa viažu okolo brvna stojana. Pri kontrole sa uzly nemôžu upravovať či doťahovať. Úväz na prúdnici sa kontroluje najskôr vizuálne, až potom na funkčnosť.

Hodnotenie:

Správnosť uzlov kontrolujú rozhodcovia disciplíny, ktorí nesmú pri kontrole sa dotýkať ani manipulovať s lanami. Veliteľ družstva dokazuje rozhodcom disciplíny funkčnosť a správnosť uviazania jednotlivých uzlov bez ich upravovania počas kontroly.
Chybne uviazaný uzol a predčasné začatie činnosti (ak štartujúci, ktorý viazal uzol neprebehol za štartovú čiaru a ďalší už vyštartoval) sa hodnotí 5-timi trestnými sekundami. Odmietnutie uviazania uzla a akákoľvek pomoc (aj slovná) vedúceho alebo iného člena kolektívu sa hodnotí 15-timi trestnými sekundami.

6.4 Nástup súťažiacich pri plnení všetkých 3. disciplín

Počas každej disciplíny súťažiaci musia byť nastúpení na svojich pozíciach od začiatku až do konca celej danej štafety, nesmú odbiehať ani sedieť či opierať sa o stenu, ani opustiť svoju pozíciu pred ukončením celej štafety. Ak to nedodržia, trestá sa to trestnými bodmi za každý jeden prípad.

7. MTZ (materiálno technické zabezpečenie)

Náradie a výzbroj budú jednotné a zabezpečí ich organizátor súťaže. Na štafete 5x30m budú 2 sady hadíc pre rýchlejšiu prípravu družstiev (jedno družstvo beží a druhé si chystá/stáča hadice na svoj pokus). Uzlový stojan – predĺženie na stojane bude na ľavej strane a použije sa pre skracovací uzol, úväz na prúdnicu bude priamo zo stojana na pravej strane.

8. Celkové hodnotenie:

Od výsledného súčtu časov zo súťažných disciplín budú odpočítané výhodové body za vek súťažiacich podľa tabuľky v súpiske kolektívu. O poradí rozhodne súčet časov dosiahnutých v jednotlivých disciplínach, pri rovnosti bodov rozhodne lepšie umiestnenie v štafete 5 x 30 m, potom v štafete požiarnych dvojíc a uzlovej štafete. Prvenstvo získa družstvo s najnižším počtov bodov. Každý vedúci mládeže si pri odovzdaní výsledkov skontroluje správnosť zapísaných údajov do výsledkovej tabuľky. Pri úmyselnom pozmeňovaní údajov v súpiske bude kolektív vylúčený (aj pri dodatočnom zistení).

9. Ocenenia:

Usporiadateľ zabezpečí pre prvé tri kolektívy v celkovom hodnotení v troch kategóriách ocenenie, s prihliadnutím na to, či je kolektív päťčlenný, alebo šesťčlenný. Každá súťaž bude vyhodnocovaná individuálne, kde prvé tri družstvá dostanú medaile a pohár.

Kontakt: Zuzana Vaňková 0903 263 183 vankovazuzka@gmail.com

10. Protesty:

V zmysle platných Pravidiel pre celoštátnu hru Plameň s vkladom 5,- €. Videozáznamy sa nepripúšťajú. V prípade nešportového, alebo nedisciplinovaného správania sa členov kolektívu, vedúceho kolektívu, alebo funkcionárov kolektívu, bude kolektív vylúčený zo súťaže. Vedúci kolektívu počas celej doby súťaže zodpovedá za disciplínu a bezpečnosť svojich členov. Ak je súťaž v hale, je zakázané pohybovať sa súťažiacim po palubovke mimo nástupu a plnenia disciplín. Vedúcim a iným funkcionárom kolektívov je zakázané zdržiavať sa na palubovke počas súťaže. Bude sa to považovať za nedisciplinované správanie.

11. Poistenie:

Poistenie súťažiacich si zaisťuje každý DHZ samostatne – súťažiaci štartujú na vlastné nebezpečie. Usporiadateľ nie je zodpovedný za vzniknuté úrazy a nenesie zodpovednosť za prípadné následky úrazov. O tejto skutočnosti sú poučení na začiatku štatutárny zástupcovia na začiatku nového ročníka, ktorí o tom musia informovať zákonných zástupcov zúčastnených detí.

12. Rozvrh jednotlivých kôl a ligy FÉNIX:

Dátum	Miesto	Organizuje	Zodpovedá
21.11. 2026 o 08:30 sobota	**Považská Bystrica (6.ZŠ, SNP 1484/143)**	**DHZ Pružina**	**Miroslav Štefina 0910 177 544 pelosro8@gmail.com**
5.12. 2026 o 08:30 sobota	**Považská Bystrica (6.ZŠ, SNP 1484/143)**	**DHZ Horný Moštenec**	**Jarka Štedráková 0908 586 215 j.stedrakova@gmail.com**
16.1.2027 o 08:30 sobota	**Považská Bystrica (6.ZŠ, SNP 1484/143)**	**DHZ Považská Bystrica**	**Martin Opoldík 0917 979 505 martinopoldik@gmail.com**
20.2.2027 o 08:30 sobota	**Lysá pod Makytou (ZŠ Lysá pod Makytou 44, 02054 Lysá p.M.)**	**DHZ Dohňany + DHZ Lysá pod Makytovu**	**Peter Galda 0907 731 472 galda.peter@azet.sk**
6.3.2027 o 08:30 sobota	**Bytča (šport.hala, Sidónie Sakalovej 1977, 01401 Bytča)**	**DHZ Hliník n. Váhom**	**Ivana Gajdošíková 0907 877 245 gajdosikova.iva@gmail.com**
17.4.2027 o 08:30 sobota	**Martin (areál SIM) (Hasičská ul. 01/10033)**	**DHZ Priekopa**	**Zuzana Vaňková 0903 263 183 vankovazuzka@gmail.com**

13. Liga FÉNIX:

Súťažné družstvá súťažia medzi sebou o umiestnenie v jednotlivých kolách a v celkovom vyhodnotení celého ročníka-ligy vo všetkých troch kategóriách. Aby kolektív získal body do ligy FÉNIX musí uhradiť ligový poplatok – 7 eur za kolektív. Kolektív mladých hasičov sa môže zapojiť do ligy FÉNIX kedykoľvek v priebehu trvania súťaže až do registrácie sa na posledné kolo (tzn. najneskôr 3 dni pred posledným kolom).
Za účasť na každej súťaži dané družstvo získa 3 body a ďalšie body získavajú za umiestnenie v jednotlivých kolách podľa časov v nižšie uvedenej tabuľke. V prípade ak družstvu chýba 1 člen, je možnosť si ho zapožičať z iného družstva s penalizáciou 2 sek. Pozor, stále platí, že požičaný člen môže v danom kole bežať len za 1 družstvo (je to náhradník, ktorého požičia pôvodné družstvo). Celkovým víťazom sa stáva družstvo s najvyšším počtom bodov. V prípade rovnosti bodov sa bude brať celkový súčet bodov v umiestnení štafety 5 x 30 m.
Celkové vyhodnotenie ligy FÉNIX prebehne na poslednom kole súťaže mladých hasičov FÉNIX, preto je potrebné počítať s tým, že vyhodnotenie bude trvať dlhšie, nakoľko bude vyhodnotené posledné kolo a následne celkové výsledky ligy.

UMIESTNENIE	BODY
1. miesto	23 bodov
2. miesto	21 bodov
3. miesto	19 bodov
4. miesto	17 bodov
5. miesto	16 bodov
6. miesto	15 bodov
7. miesto	14 bodov
8. miesto	13 bodov
9. miesto	12 bodov
10. miesto	11 bodov
11. miesto	10 bodov
12. miesto	9 bodov
13. miesto	8 bodov
14. miesto	7 bodov
15. miesto	6 bodov
16. miesto	5 bodov
17. miesto	4 body
18. miesto	3 body
19. miesto	2 body
20. – viac miesto	1 bod

Príloha č. 1

Skracovací uzol



Plochá spojka



Lodný uzol



Tesársky uzol



Úväz na prúdnicu



Kontakt: Zuzana Vaňková 0903 263 183 vankovazuzka@gmail.com

Príloha č. 2

Štafeta požiarnych dvojíc – obr. príloha:

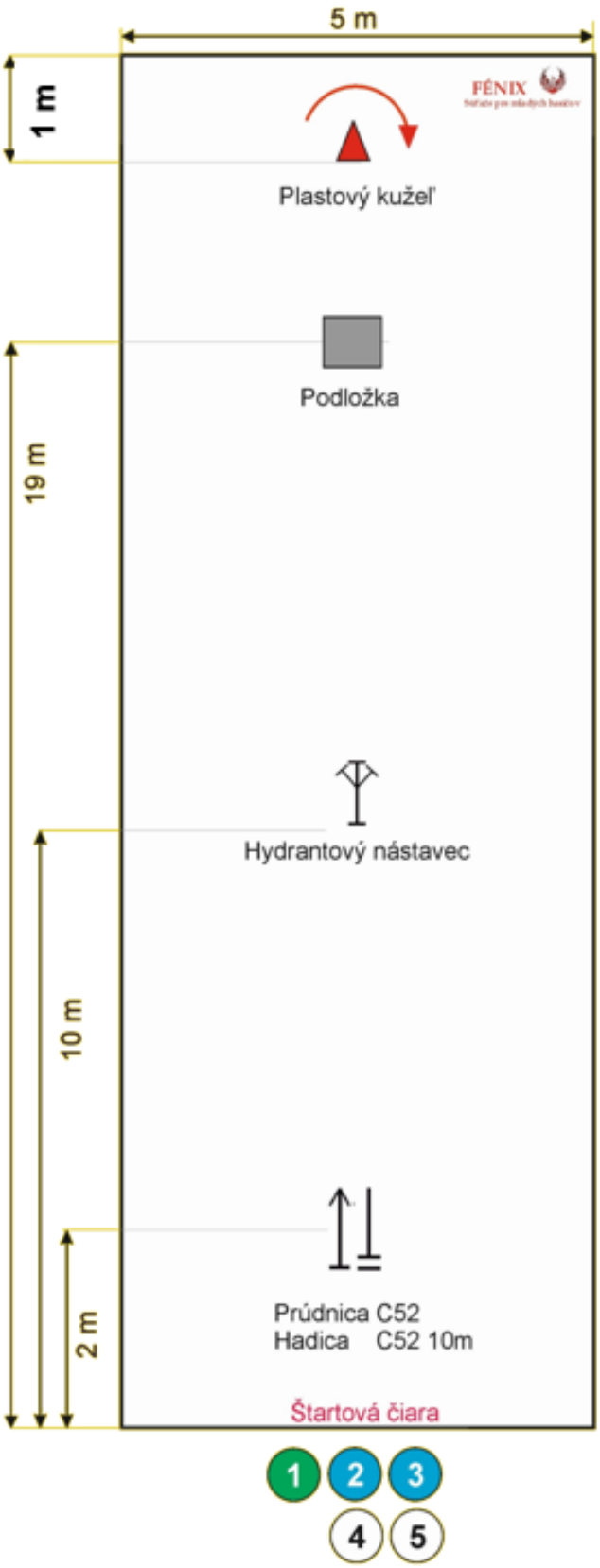

Príloha č. 3

Štafeta 5 x 30 m - obr.príloha:

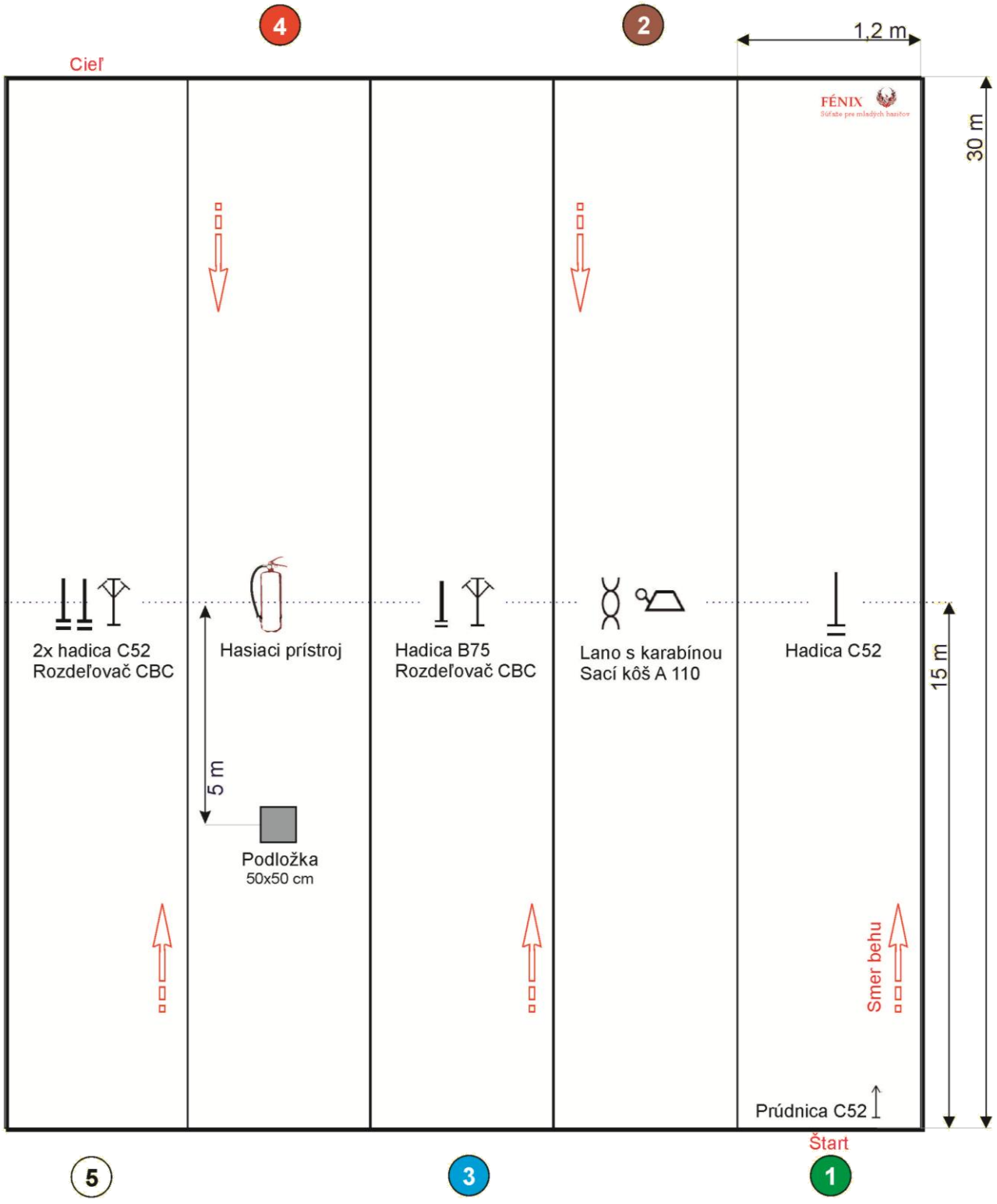

Kontakt: Zuzana Vaňková 0903 263 183 vankovazuzka@gmail.com

Príloha č. 4

Štafeta dvojíc- kontrola stočenej hadice - obr.príloha:



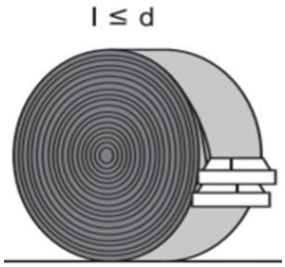

Správne zvinutá hadica



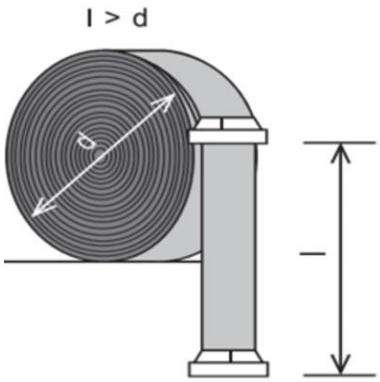

Nesprávne zvinutá hadica

Kontakt: Zuzana Vaňková 0903 263 183 vankovazuzka@gmail.com

Príloha č. 5

Štafeta dvojíc- stáčanie hadice:




Správne stáčanie hadice



Nesprávne stáčanie hadice

Kontakt: Zuzana Vaňková 0903 263 183 vankovazuzka@gmail.com